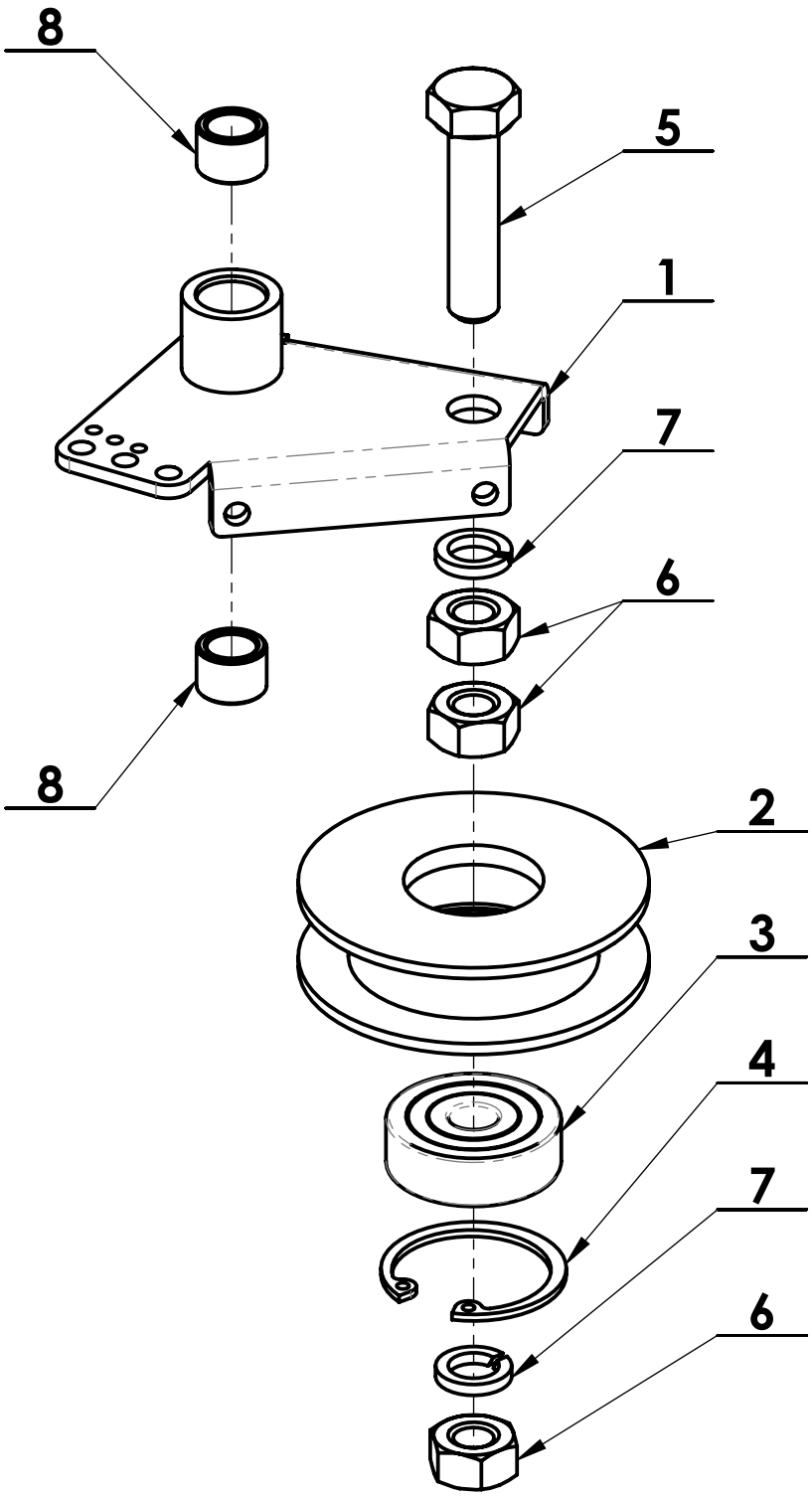

8	-	Pouzdro A 10/14x10	Bearing	Lager	184599	-	2
7	-	Podložka 10	Washer	Federring	106530	-	2
6	-	Matice M10	Nut	Sechskantmutter	106529	-	3
5	-	Šroub M10x45	Bolt	Schraube	183513	-	1
4	-	Pojistný kroužek 35x1,5	Retaining ring	Sicherungsring für Bohrung	126503	-	1
3	-	Ložisko 6300-2RS (10x35x11)	Bearing	Rillenkugellager	189585	-	1
2	-	Kladka Adela	Pulley	Scheibenspannrolle	189586	32 0 3325 040	1
1	-	Rameno kladky sv.	Roller arm weldment	Rollenarm - Schweißteil	-	2 0066 00 035	1
Poz.	ND	Název - Rozměr	Title (EN)	Name (DE)	Obj.č.	Číslo dílu	Ks

VARI®

Název:

Kladka náhonu

Číslo dílu:

2 0072 00 084

Náhradní díl:

NE

Obj. číslo: **-**

Datum vytvoření: **20. května 2021**